Prüfbericht

Nummer	22-002599-PR01 (PB 1-E01-02-de-01)
Inhaber (Auftraggeber)	Leo Kunststoffprofile Kurt Bernheim GmbH & Co. KG Hertichstr. 55 71229 Leonberg Deutschland
Produkt	**Mehrteilige Rollladenführungsschienen**
Bezeichnung	1: Maxi 75mm RG-Führungsschiene Alu mit SRD Basisprofil Kunststoff und geklebter Schraubleiste 2: Maxi RG Führungsschiene Kunststoff mit SRD Basisprofil Kunststoff und geklebter Schraubleiste 3: Maxi 75mm RG-Führungsschiene Alu mit SRD Basisprofil Alu und geklebter Schraubleiste
Details	Siehe Anlagen 1 und 2
Besonderheiten	Die Prüfung der Schlagregendichtheit wurde mit simuliertem inneren Anschluss durch eine Vorsatzplatte mit einem Luftdurchfluss von annähernd 0,1 $m^3/[h*m*(daPa)^{2/3}]$ durchgeführt.
Auftrag	Schlagregendichtheit im Neuzustand
Umfang	Der Prüfbericht umfasst insgesamt 9 Seiten und Anlagen (6 Seiten).
Hinweis	Der Prüfbericht darf nur ungekürzt veröffentlicht werden. Es gilt das „Merkblatt zur Benutzung von ift-Prüfdokumentationen“.

Ve-PB0-4171-de/ (01.11.2019

1 Durchführung

1.1 Probennahme und Produktbeschreibung

Dem **ift** liegen folgende Angaben zur Probennahme vor:

Probennehmer:

Nachweis: Ein Probennahmebericht liegt dem ift nicht vor.

Anlieferdatum: Prüfung beim Kunden vor Ort

Beschreibung: Zur Identifikation des Produkts ist der geprüfte Probekörper in der Anlage beschrieben / dargestellt. Materialangaben, Artikelnummern u.a. firmenspezifische Bezeichnungen sind Angaben des Auftraggebers und werden vom ift auf Plausibilität überprüft.

ift-Pk-Nummer: 22-002599-PK01 / WE: 56562-001

1.2 Grundlagendokumente *) der Verfahren

EN 1027:2016 - 03
Windows and doors - Watertightness - Test method
EN 12114:2000 - 03
Thermal performance of buildings - Air permeability of building components and building elements - Laboratory test method

*) und die entsprechenden nationalen Fassungen z.B. DIN EN

1.3 Verfahrenskurzbeschreibung

Die Prüfung wurde nach Folgendem Prüfablauf durchgeführt:
- Luftdurchlässigkeit
- Schlagregendichtheit

<u>Luftdurchlässigkeit nach EN 12114:2000-03</u>

Für die Messung der Luftdurchlässigkeit unter definiertem Luftdurchfluss wurde auf der Raumseite über eine vorgesetzte Acrylglasplatte eine Undichtheit hergestellt, die möglichst nahe der Anforderung an die Luftdichtheit von Bauteilanschlussfugen (nach DIN 4108-2) mit $a < 0{,}1$ m³/[h m (daPa)$^{2/3}$] liegt. Die Luftdurchlässigkeit des raumseitigen Anschlusses im Bereich der Führungsschienen wurde bei Überdruck bis zu einer Druckdifferenz von 1000 Pa geprüft. Die resultierenden Messwerte sowie die ermittelte längenbezogene Luftdurchlässigkeit sind in den Einzelergebnissen dargestellt.

<u>Schlagregendichtheit in Anlehnung an EN 1027:2016-03</u>

Die Schlagregendichtheit wurde in Anlehnung an EN 1027 bei einer Wassermenge von ca. 2 l/(min m²) geprüft. Die Beregnung bei 0 Pa erfolgte abweichend zur Norm über 60 Minuten. Der Prüfablauf und die dabei getroffenen Feststellungen sind im Einzelergebnis ersichtlich.

2 Einzelergebnisse

Luftdurchlässigkeit nach EN 12114 - Kammer 1 (rechts von innen)

Projekt-Nr.	22-002599-PR01
Grundlagen der Prüfung	EN 12114:2000-03 Thermal performance of buildings - Air permeability of building components and building elements - Laboratory test method
Verwendete Prüfmittel	Pst/020920 - LWW-Prüfstand
Probekörper	Rollladenführungsschienen auf Blendrahmenprofilen
Probekörpernummer	56562-001
Prüfdatum	13.09.2022
Verantwortlicher Prüfer	Martin Heßler
Prüfer	Martin Heßler

Prüfdurchführung

Abweichungen	Es gibt keine Abweichungen vom Prüfverfahren gemäß Norm/Grundlage.
Rand-/Umgebungsbedingungen	Temperatur 19,3 °C Luftfeuchte 62 % Luftdruck 962 hPa Die Umgebungsbedingungen entsprechen den Normforderungen.

Messdaten/Ergebnisse

Anzahl der Fugen	2
Länge je Fuge	2200 mm
Fugenlänge, gesamt	4,40 m

Winddruck

Volumenstrom 1	**Nullmessung (Prüfstandsundichtheit)**								
Pa	50	73	106	154	224	325	473	688	1000
V in m³/h	0,5	0,7	0,9	1,2	1,6	2,2	3,1	4,5	6,9

Volumenstrom 2	**Bohrungen in Platte Kammer 1**								
Pa	50	73	106	154	224	325	473	688	1000
V in m³/h	1,7	2,2	2,8	3,5	4,7	5,9	7,6	10,0	13,6

Volumenstrom 2 - 1	**Luftdurchlässigkeit Fuge**								
Pa	50	73	106	154	224	325	473	688	1000
V in m³/h	1,2	1,5	1,9	2,3	3,0	3,8	4,6	5,5	6,7
längenbezogen in m³/hm	0,3	0,3	0,4	0,5	0,7	0,9	1,0	1,3	1,5

Schlagregendichtheit im Neuzustand

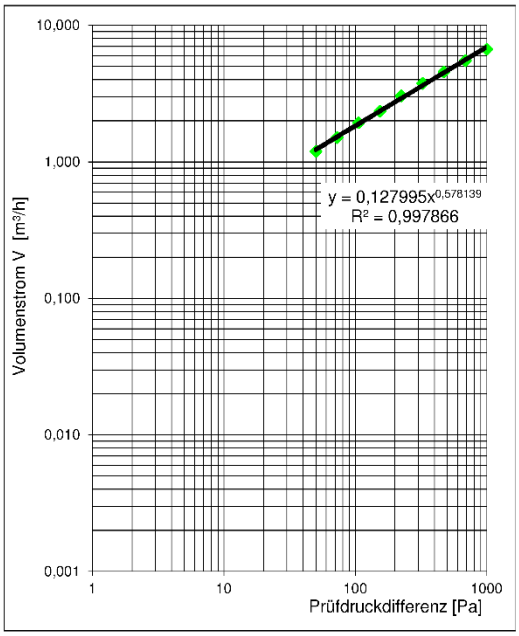

Grafik 1 Volumenstrom V_0

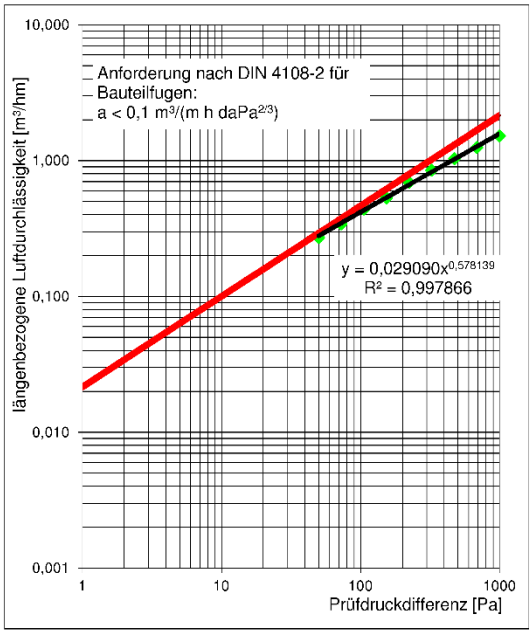

Grafik 2 Längenbezogene Luftdurchlässigkeit Q

Luftdurchlässigkeit nach EN 12114 - Kammer 3 (links von innen)

Projekt-Nr.	22-002599-PR01
Grundlagen der Prüfung	EN 12114:2000-03 Thermal performance of buildings - Air permeability of building components and building elements - Laboratory test method
Verwendete Prüfmittel	Pst/020920 - LWW-Prüfstand
Probekörper	Rollladenführungsschienen auf Blendrahmenprofilen
Probekörpernummer	56562-001
Prüfdatum	13.09.2022
Verantwortlicher Prüfer	Martin Heßler
Prüfer	Martin Heßler

Prüfdurchführung

Abweichungen	Es gibt keine Abweichungen vom Prüfverfahren gemäß Norm/Grundlage.
Rand-/Umgebungsbedingungen	Temperatur 19,3 °C Luftfeuchte 62 % Luftdruck 962 hPa Die Umgebungsbedingungen entsprechen den Normforderungen.

Messdaten/Ergebnisse

Anzahl der Fugen	2
Länge je Fuge	2200 mm
Fugenlänge, gesamt	4,40 m

Winddruck

Volumenstrom 1	**Nullmessung**								
Pa	50	73	106	154	224	325	473	688	1000
V in m³/h	3,3	4,2	5,3	6,6	8,2	10,3	13,1	16,5	21,0

Volumenstrom 2	**Fugen nicht abgeklebt**								
Pa	50	73	106	154	224	325	473	688	1000
V in m³/h	4,4	5,6	7,1	9,0	11,6	14,7	18,7	23,8	30,8

Volumenstrom 2 - 1	**Luftdurchlässigkeit Fuge**								
Pa	50	73	106	154	224	325	473	688	1000
V in m³/h	1,1	1,4	1,8	2,4	3,4	4,4	5,6	7,3	9,8
längenbezogen in m³/hm	0,3	0,3	0,4	0,6	0,8	1,0	1,3	1,7	2,2

Der Luftvolumenstrom wurde durch den Prüfstand auf Referenzbedingungen (20 °C / 50 % rel. LF / 101325 Pa Luftdruck) umgerechnet.

Schlagregendichtheit im Neuzustand

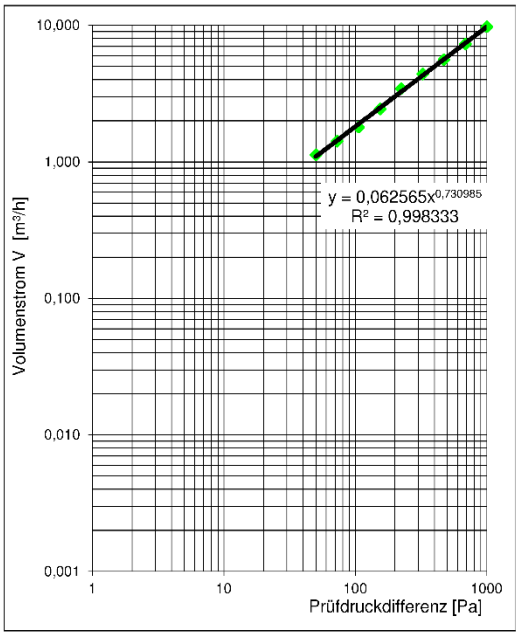

Grafik 1 Volumenstrom V_0

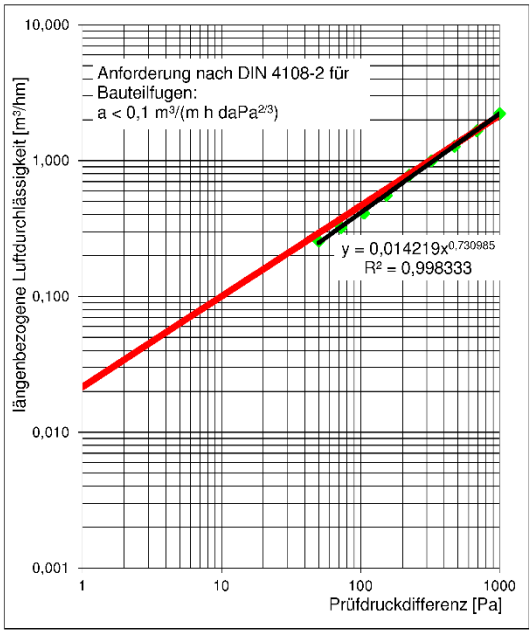

Grafik 2 Längenbezogene Luftdurchlässigkeit Q

Schlagregendichtheit

Projekt-Nr.	22-002599-PR01
Grundlagen der Prüfung	ift Hausverfahren "Schlagregendichtheit von Rollladenführungsschienen"mit Schlagregendichtheit in Anh´lehnung an DIN EN 1027
Verwendete Prüfmittel	Pst/020920 - LWW-Prüfstand
Probekörper	Rollladenführungsschienen
Probekörpernummer	56562-001
Prüfdatum	13.09.2022
Verantwortlicher Prüfer	Martin Heßler
Prüfer	Martin Heßler
Prüfdurchführung Abweichungen	Es gibt folgende Abweichungen vom Prüfverfahren gemäß Norm/Grundlage: Die Prüfung erfolgte in Anlehung an EN 1026, da Anwendungsbereich nicht zutreffend.
Rand-/Umgebungsbedingungen	Temperatur 23 °C Luftfeuchte 49 % Luftdruck 962 hPa Die Umgebungsbedingungen entsprechen den Normforderungen.

Messdaten/Ergebnisse

Besprühung zunächst 1 h ohne Druck, danach Druckstufen und Haltezeiten nach EN 1027.

Anzahl der Sprühdüsen	2
Wassermenge	240 l/h

Darstellung:

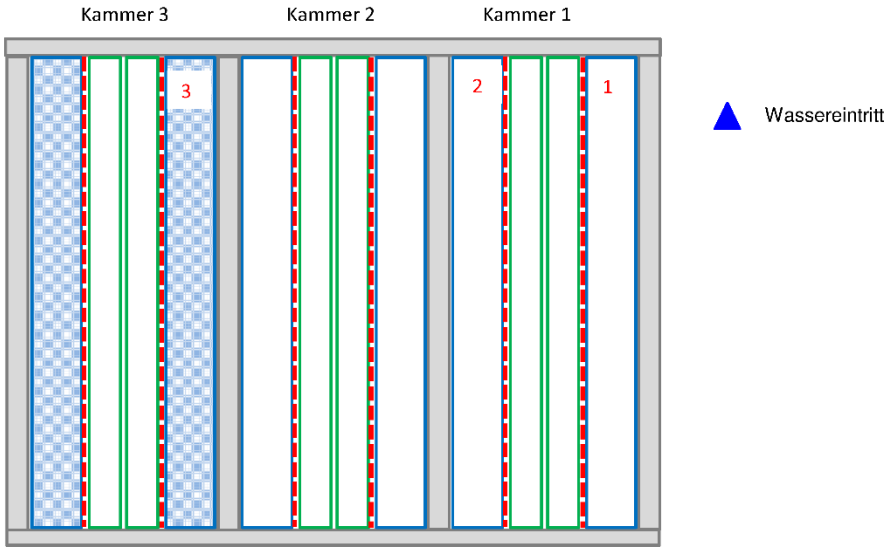

Schlagregendichtheit im Neuzustand

Druck in Pa	Beobachtungen		
	Fuge 1	Fuge 2	Fuge 3
0	Kein Wassereintritt	Kein Wassereintritt	Kein Wassereintritt
50	Kein Wassereintritt	Kein Wassereintritt	Kein Wassereintritt
100	Kein Wassereintritt	Kein Wassereintritt	Kein Wassereintritt
150	Kein Wassereintritt	Kein Wassereintritt	Kein Wassereintritt
200	Kein Wassereintritt	Kein Wassereintritt	Kein Wassereintritt
250	Kein Wassereintritt	Kein Wassereintritt	Kein Wassereintritt
300	Kein Wassereintritt	Kein Wassereintritt	Kein Wassereintritt
450	Kein Wassereintritt	Kein Wassereintritt	Kein Wassereintritt
600	Kein Wassereintritt	Kein Wassereintritt	Kein Wassereintritt

3 Zusammenfassung

3.1 Ergebnis

Die Ergebnisse der Prüfung sind im Messdatenblatt dargestellt; siehe Pkt. Einzelergebnisse.

3.2 Verwendungshinweise

Diese Prüfung/Bewertung ermöglicht keine Aussage über weitere leistungs- /qualitätsbestimmende Eigenschaften des Produkts; insbesondere Witterungs- und Alterungseinflüsse wurden nicht berücksichtigt.

Die Prüfung erfolgte normgerecht und die Informationen zur Identifizierung des Probekörpers sind vollständig; auf Basis dieses Prüfberichts kann ein ift-Nachweis erstellt werden.

ift Rosenheim
19.12.2022

Thomas Stefan, Dipl.-Ing. (FH)
Prüfstellenleiter
Bauteilprüfung

Thomas Krichbaumer
Prüfingenieur
Bauteilprüfung

Prüfbericht
Nr. 22-002599-PR01 (PB 1-E01-02-de-01) vom 19.12.2022
Inhaber (Auftraggeber) Leo Kunststoffprofile Kurt Bernheim GmbH & Co. KG, 71229 Leonberg (Deutschland)

Die Beschreibung des geprüften Probekörpers dient der normkonformen Identifizierung des Produkttyps, für den die festgestellten Werte gelten.
Die Angaben sind Voraussetzung für die Erstellung eines ift-Nachweises. Nur bei Angabe aller in diesem Dokument angeforderten Daten ist ggf. eine nachträgliche Gutachtliche Stellungnahme möglich. Alle Angaben des Auftraggebers werden vom ift auf Plausibilität geprüft; ggf. festgestellte Abweichungen und/oder ergänzende Feststellungen werden dokumentiert.

Wareneingang-Nr.:	56562-001
ift Mitarbeiter:	Krichbaumer

Eigenschaft	**Angaben des Auftraggebers**
Produkte	Mehrteilige Rollladenführungsschienen
Hersteller	LEO Kunststoffprofile Kurt Bernheim GmbH & Co.KG
System	RG-Führungsschienen System
Variante 1: Bezeichnung / Typ / Art.-Nr.	Schraubleiste SRD Basisprofil / 8005199 zum Blendrahmen abgedichtet mit selbstklebendem PE-Schaumkunststoffband 1 x 12 mm, verschraubt mit 4 x 25 mm Schrauben, e = 100 mm SRD Basisprofil / Kunststoff / 8004106 Maxi 75mm RG-Führungsschiene / Alu / 8005104
Variante 2: Bezeichnung / Typ / Art.-Nr.	Schraubleiste SRD Basisprofil / 8005199 zum Blendrahmen abgedichtet mit selbstklebendem PE-Schaumkunststoffband 1 x 12 mm, verschraubt mit 4 x 25 mm Schrauben, e = 100 mm SRD Basisprofil / Kunststoff / 8004106 Maxi RG-Führungsschiene / Kunststoff / 8004102
Variante 3: Bezeichnung / Typ / Art.-Nr.	Schraubleiste SRD Basisprofil / 8005199 zum Blendrahmen abgedichtet mit selbstklebendem PE-Schaumkunststoffband 1 x 12 mm, verschraubt mit 4 x 25 mm Schrauben, e = 100 mm SRD Basisprofil / Alu / 8005109 Maxi 75mm RG-Führungsschiene / Alu / 8005104
Umfassungsrahmen (b x h)	**Holzrahmen Außenmaß 2360 x 1285 mm²** **Balkenabmessungen 80 x 160 mm²**
Herstelldatum	April 2022
Hersteller	LEO Kunststoffprofile Kurt Bernheim GmbH & Co.KG
Blendrahmenprofil	PVC Hohlkammerprofil mit Stahlverstärkung
Hersteller	Deceuninck Germany GmbH
Ausführungen (Anzahl)	Rahmen LLE 284 / Kunststoff / 17001
Oberfläche	Anthrazit farbene Dekorfolien mit Holzstruktur
Länge	2200 mm

KUNSTSTOFF-BASISPROFIL

FÜR SRD MINI ODER MAXI ALUMINIUM-FÜHRUNGSSCHIENE

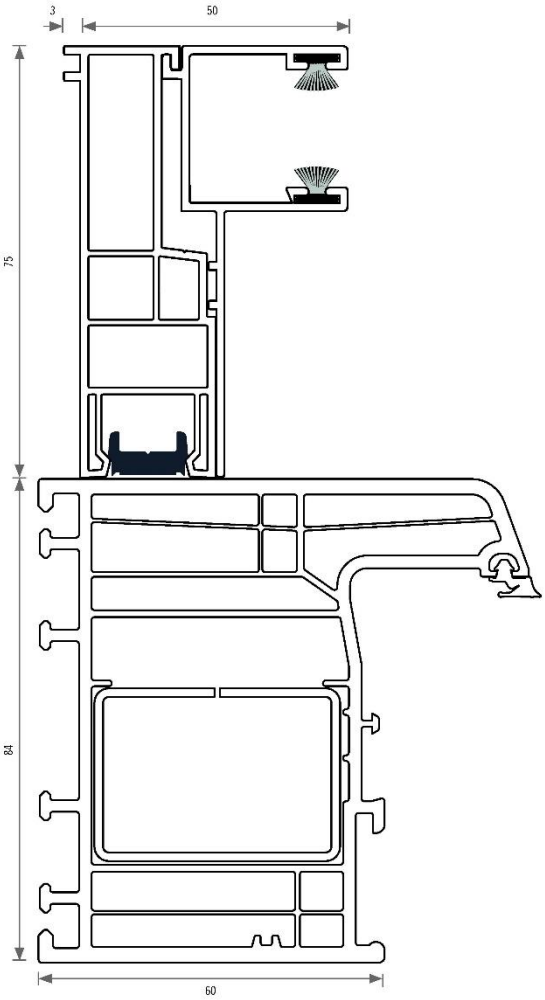

Bild 1 Querschnitt Probekörper 1

KUNSTSTOFF-BASISPROFIL

FÜR SRD MINI ODER MAXI ALUMINIUM-FÜHRUNGSSCHIENE

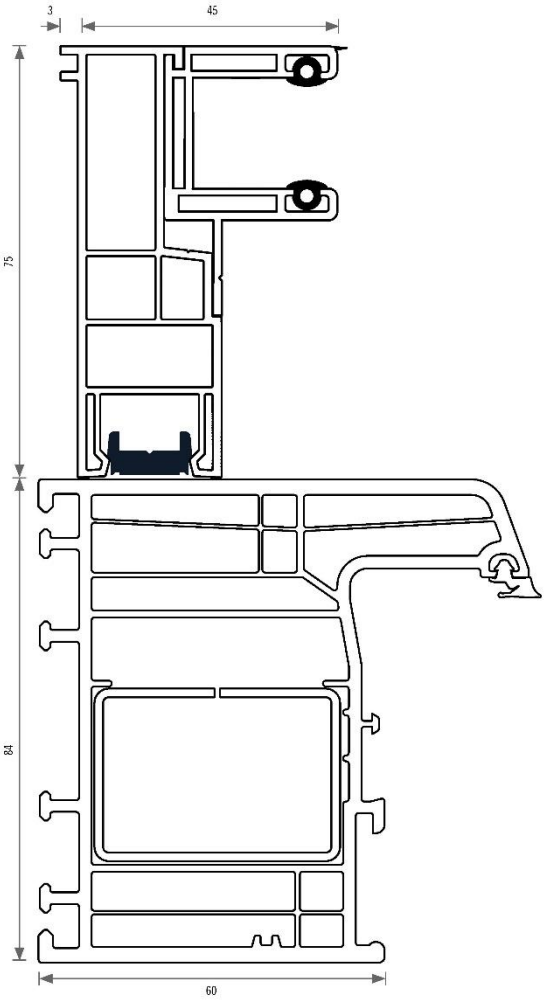

Bild 2 Querschnitt Probekörper 2

ALUMINIUM-BASISPROFIL

FÜR MINI ODER MAXI ALUMINIUM-FÜHRUNGSSCHIENE

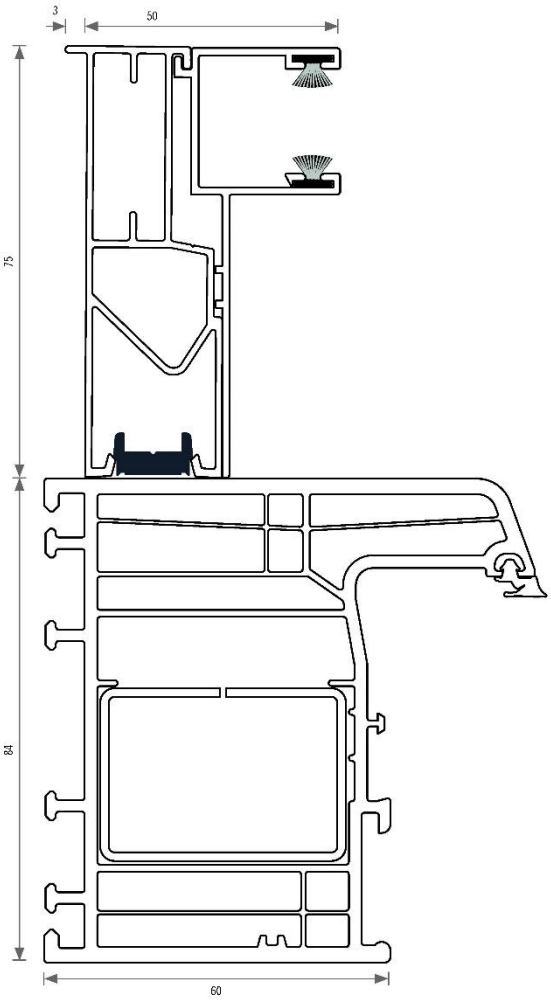

Bild 3 Querschnitt Probekörper 5

Prüfbericht

Nr. 22-002599-PR01 (PB 1-E01-02-de-01) vom 19.12.2022

Inhaber Leo Kunststoffprofile
Kurt Bernheim GmbH & Co. KG, 71229 Leonberg (Deutschland)
(Auftraggeber)

Bild 1 Probekörperansicht

Bild 2 Vorgesetzte Glasplatte zur Einstellung des definierten Luftdurchgangs

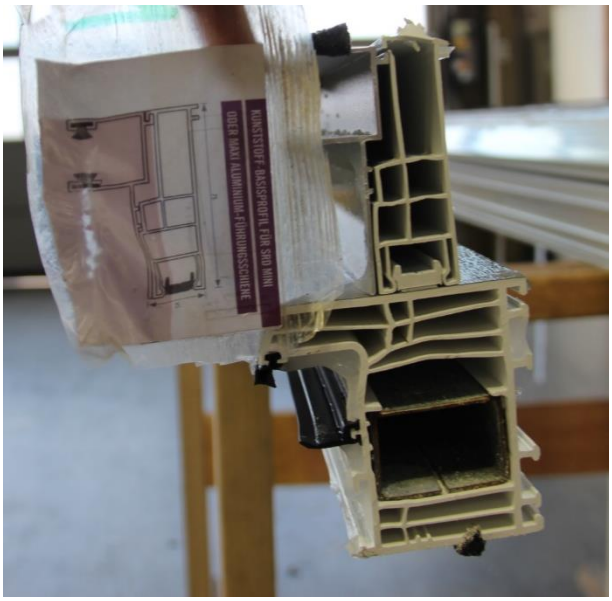

Bild 3 Querschnitt Probekörper 1

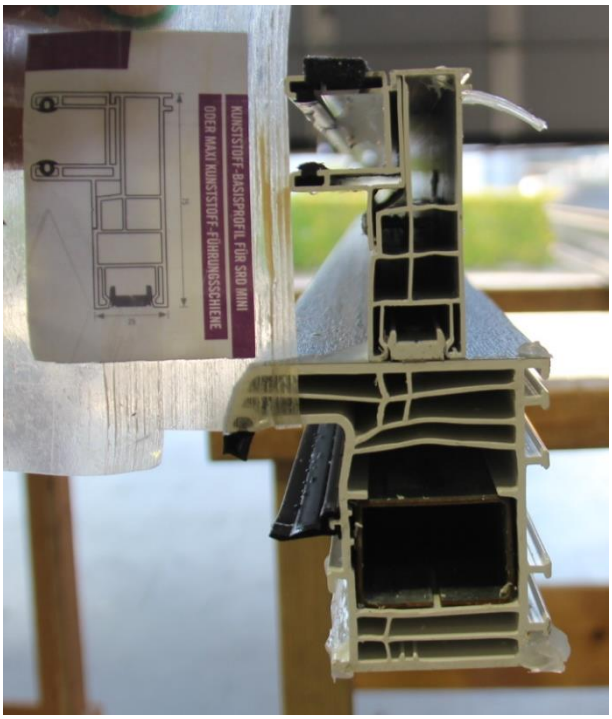

Bild 4 Querschnitt Probekörper 2

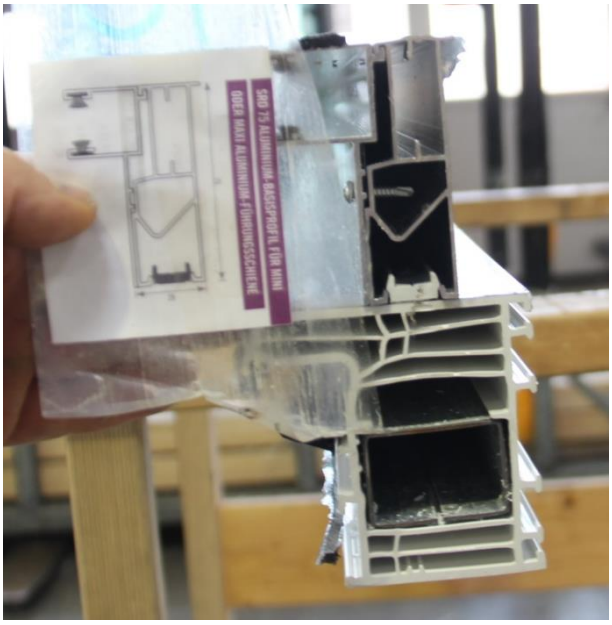

Bild 5 Querschnitt Probekörper 3